A7 系列

SEMi太格礦石卡扣地板

Technical Data 技術規範

Characteristics	Test Method	Result
Thickness 厚度	-	5.0 mm
Dimension 尺寸	-	228x1500 mm (大版木紋) 475x950 mm (大版石紋) 125x625 mm (人字拼)
Thickness Of Wear Layer 耐磨層	-	0.5 mm
Wear Resistance 耐磨性	ASTM D4060-14(CS-17,250g)	≥60,000 轉
Resistance to Fire 防焰性	CNS 7614	防焰一級
Farmaldehyde Emission 甲醛釋出量	CNS11342	ND 未檢出
Phthalates 八大塑化劑 DEHP/DBP/BBP/DINP/DIDP/DNOP/DMP/DEP	CNS15138-1(2012)	ND 未檢出
Chemical Products Resistance 耐藥品性	CNS8907	無變化
Water Absorption Scale Change Rate 吸水尺度變化率	CNS8907	變化率 0%
Main Ingredient 主要成份	-	無機物碳酸鈣
Slip Resistance 防滑性	DIN51130	R9
Heavy Metal 八大重金屬	ASTM F963-17	ND 未檢出

防焰 止滑 防水 耐磨 耐刮 甲醛未檢出 塑化劑未檢出

more...

A7 系列

SEMi 太格礦石卡扣地板

7.0 mm

完成面(5+2)

V5.0

尺寸

大版木紋：228 x 1500 mm

大版石紋：475 x 950 mm

人字拼：125 x 625 mm

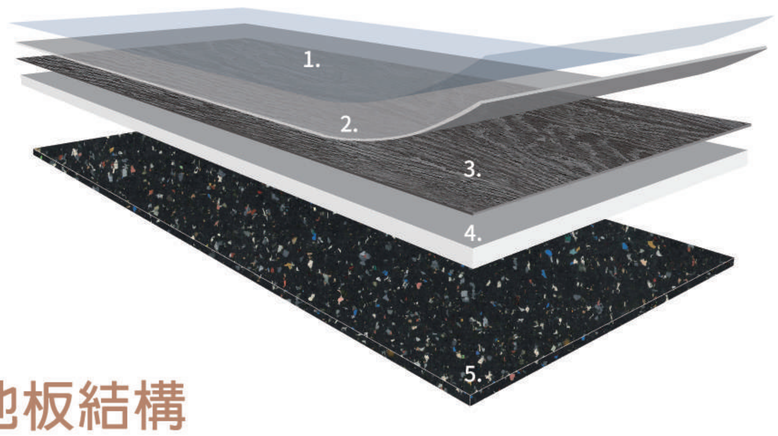

地板結構

面材：5mm　中間層：2mm

1. 超抗污晶鋼漆表面處理
2. 透明亞光耐磨層0.5mm
3. 3D木紋層
4. 硬質礦物基材
5. 中間層（標配/選配）

德國橡膠隔音墊、歐洲波浪隔音墊
皆取得內政部隔音認可通知書（含太格礦石）

TABC-Sound Insulation of Building Elements
隔音建材
內政部認可通知書

中間層 underlay

標配 2.0mm
德國橡膠隔音墊

選配 2.3mm
歐洲波浪隔音墊

選配 1.2mm
鋁箔EPE彈性墊

超抗污
晶鋼漆
stain resistance
A7 系列
礦石卡扣地板
More photos
Stain Resistance / Water Proof / Wear Resistance
A7 系列 | 大版木紋 · 68855

A7 系列 ｜大版木紋・8007 size: 5.0 x 228 x 1500mm

A7 系列｜大版木紋・9002　漸層色　　size: 5.0 x 228 x 1500mm

A7 **系列｜大版木紋・3071**

size: 5.0 x 228 x 1500mm

A7 系列 ｜大版木紋 · 68855

size: 5.0 x 228 x 1500mm

A7 系列 ｜大版木紋 · **89152**　　size: 5.0 x 228 x 1500mm

A7 系列 | 大版木紋 · **68687**

size: 5.0 x 228 x 1500mm

A7 系列 | 人字拼 · **65301**

size: 5.0 x 125 x 625mm

A7 系列 | 人字拼 · **88236**

size: 5.0 x 125 x 625mm

A7 系列 ｜大版石紋 · 6315　　size: 5.0 x 475 x 950mm

A7 系列 ｜大版石紋 · 6095

size: 5.0 x 475 x 950mm

A7 系列 ｜大版石紋・**410409**

size: 5.0 x 475 x 950mm

Product Characteristics

產品特性

- 防水、耐重壓、防焰一級
- 八大塑化劑、重金屬未檢出
- 大版規格尺寸，穩定性佳
- 超抗污晶鋼漆表面處理，耐刮性佳
- 隔音性佳、施工簡便（免上膠施工）

耐高溫測試

採用全球最新技術製造，主要穩定成分為天然石灰石礦物。

耐高溫測試影片

Video

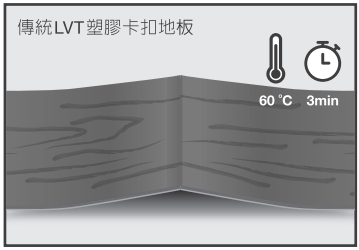

傳統地板遇高溫環境穩定性較差。

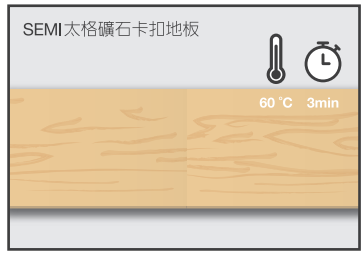

本產品遇高溫環境不翹起變形。

Interior installation notes

安裝說明

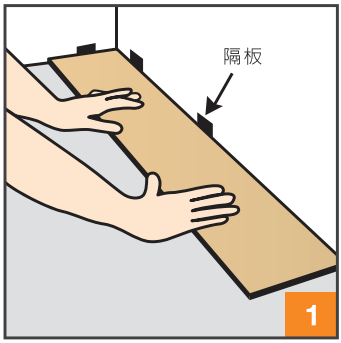

將第一片地板從角落開始放置，並將公槽朝向牆壁。使用隔板留出與牆壁之間≧5mm的伸縮縫（視面積大小調整之）。

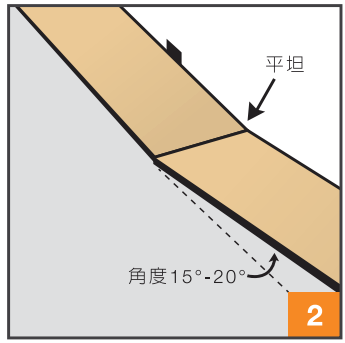

安裝第二片地板時，短向使用15-20度的角度扣入第一片地板，並注意靠牆的邊角處，地板需平坦不翹曲。

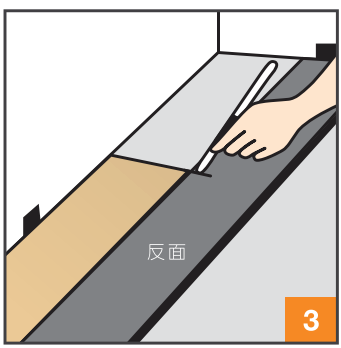

安裝每排最後一片地板前，將一完整地板反面放置在旁，標記所需長度後，用尺與工程美工刀割出痕跡並折斷，接著同樣以步驟2方式安裝。

折斷地板可使用鉗子來輔助。

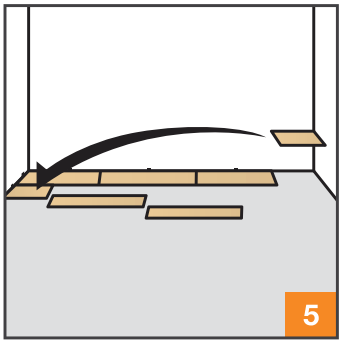

安裝第二排的第一片地板，可使用前步驟中切掉的剩餘部分，此步驟可錯開相同紋理，使地板紋理拼起來不致於太過死板。

安裝第二排地板時，建議將整排地板短向扣好後，再將長向地板以15-20度的角度傾斜扣入第一排地板。剩餘的每一排皆採取相同作法。

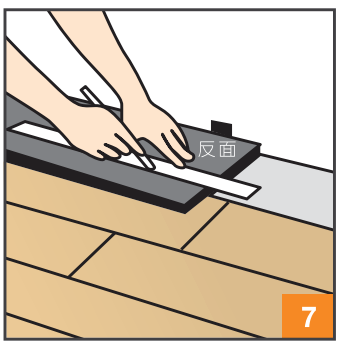

在鋪設最後一排地板時，將地板反面測量所需寬度後進行切割。注意公槽需朝向牆面，並且預留≧5mm的伸縮縫（視面積大小調整之）。

門底部與地板之距離至少為1cm在鋸門框底部時，將地板反面放置門框旁，以測量正確裁切高度，好讓地板能輕易地安裝於門框底下。